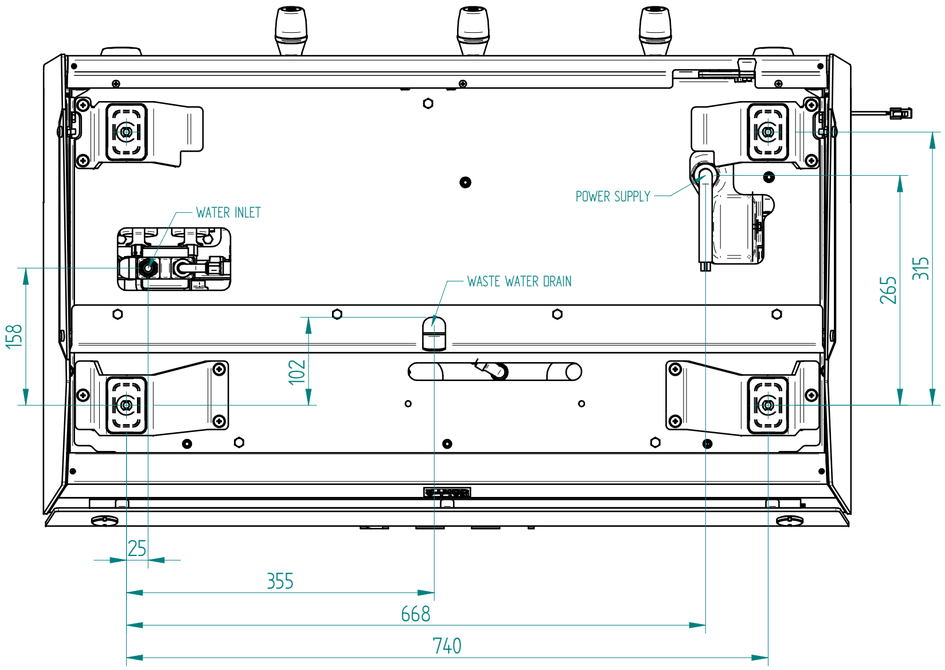

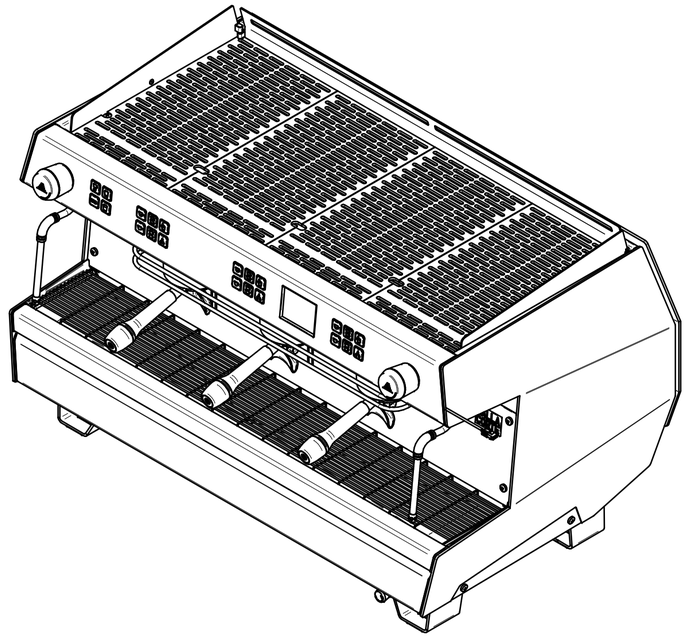

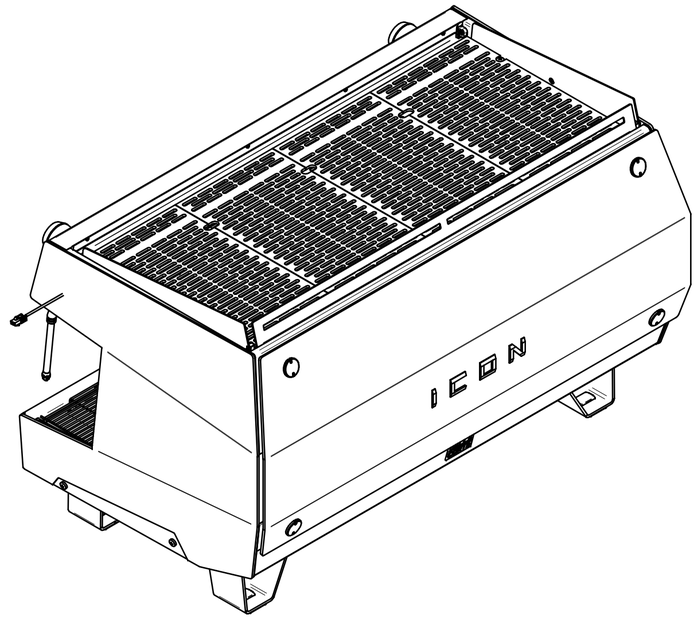

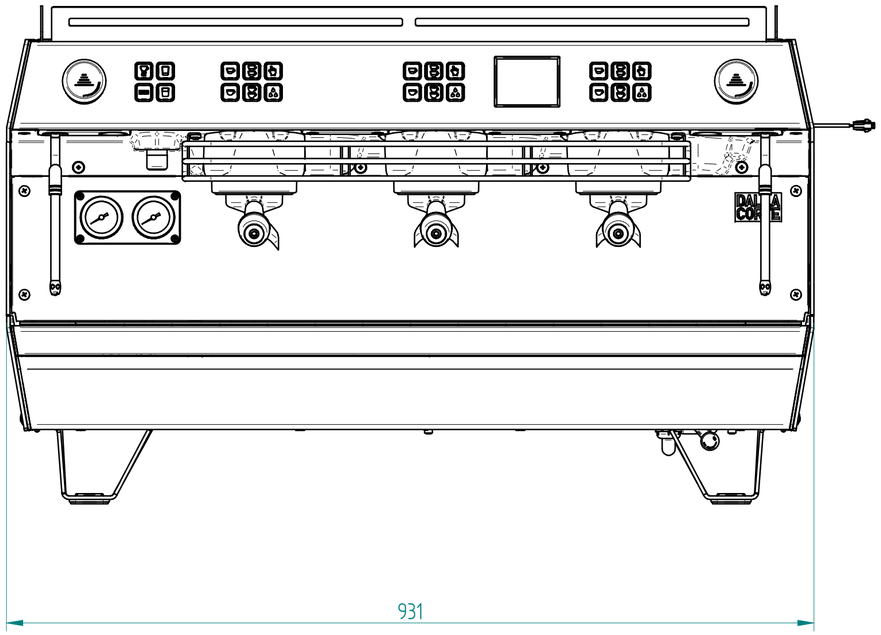

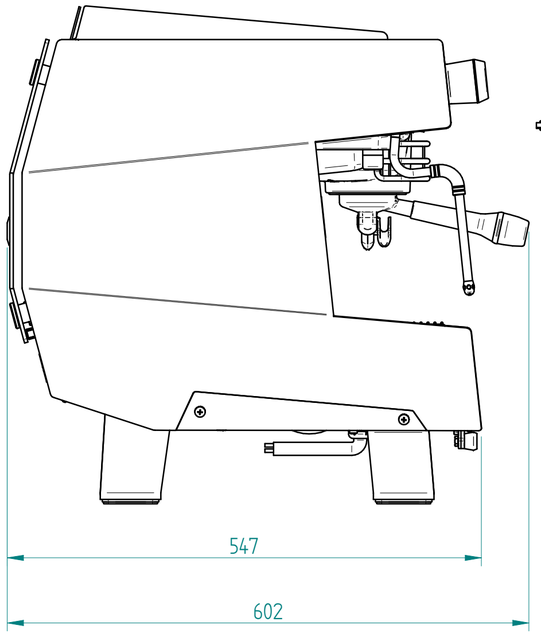

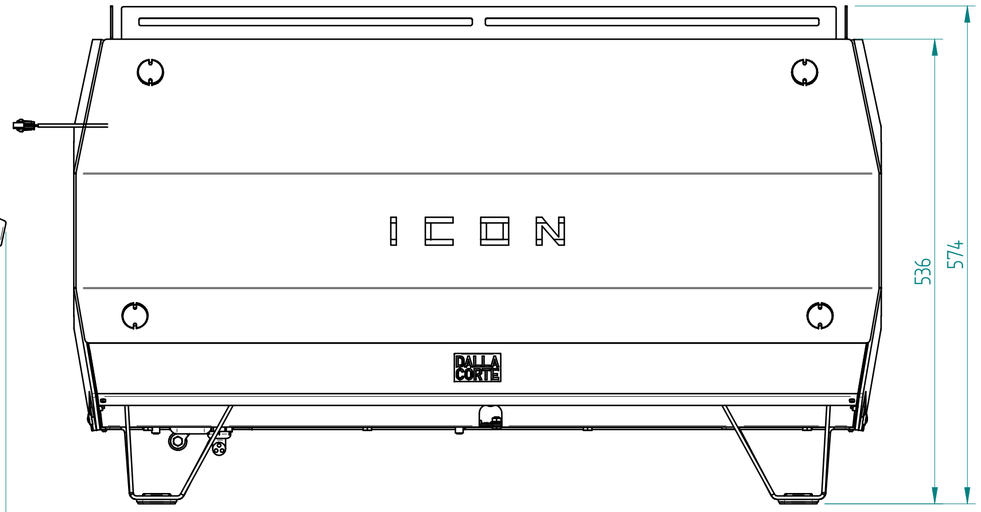

N°	MODIFICA - DESCRIZIONE	RDM	DATA	SIGLA
00	Emissione	-	20/06/2022	ML

	DISEGNATO	APPROVATO	SCALA	VISTE
DATA	20/06/2022	20/06/2022	2:1	
FIRMA	Marco Luisi			

DALLA CORTE

DALLA CORTE S.R.L.
ESPRESSO COFFEE SYSTEMS
Via Zambeletti, 10 | 20021 Baranzate (MI) - Italy

CODICE DALLA CORTE: 1-MC-ICON-3-X-230-ETL

FOGLIO: 1

DESCRIZIONE: ICON 3GR ETL

MATERIALE:
SPESSORE: mm
MASSA Tot: 91,85 kg
TRATTAMENTO:

ZONA:
TEMPERATURA: °C
ALIMENTO:
TEMPO:
SUPERFICIE: mm²

NOTE TECNICHE:

SPECIFICHE DI IMBALLAGGIO:

CONFORMITA':

A termini di legge, la società DALLA CORTE SRL si riserva la proprietà di questo disegno, con divieto di riprodurlo o renderlo noto a terzi o a ditte concorrenti, senza una propria autorizzazione scritta.