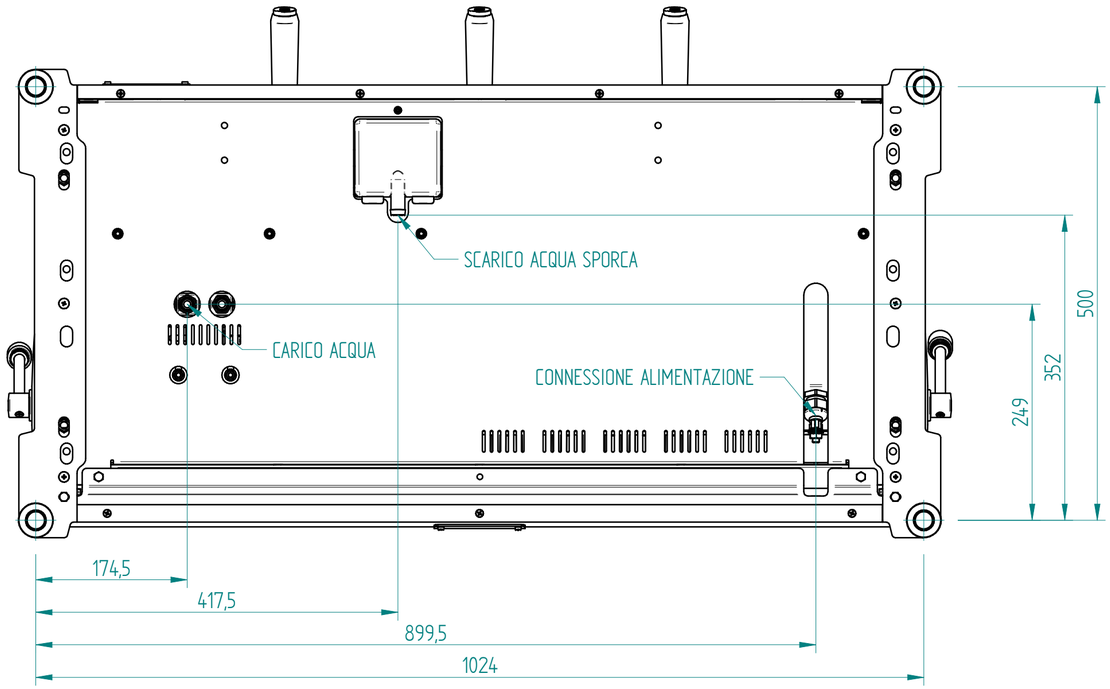

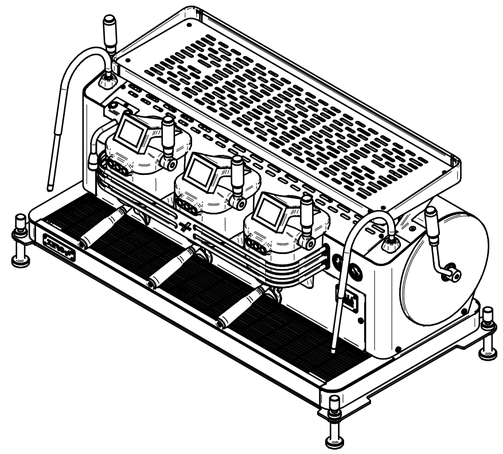

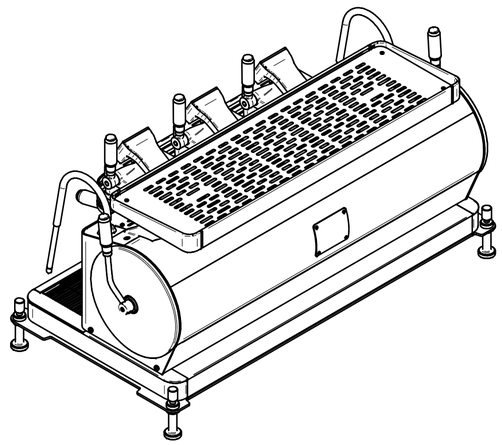

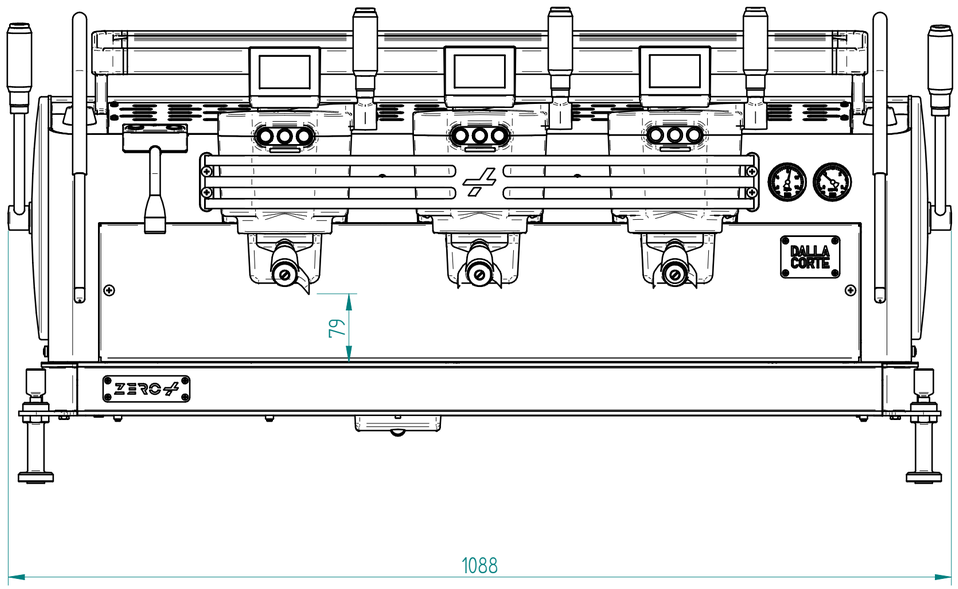

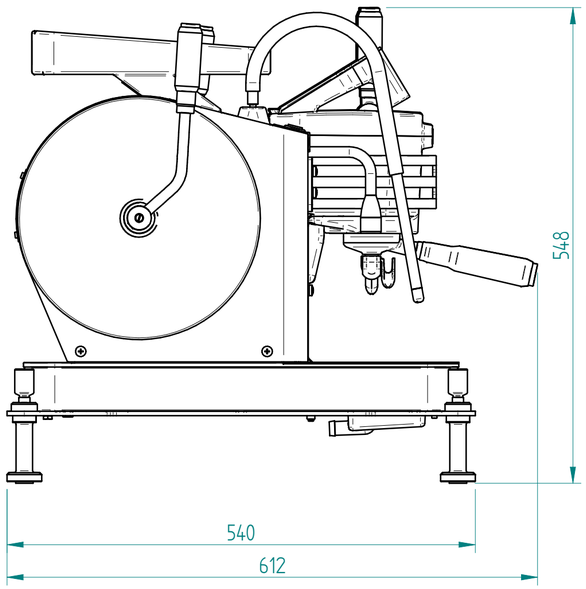

N°	MODIFICA - DESCRIZIONE	RDM	DATA	SIGLA
00	Emissione		13/01/2025	ML

	DISEGNATO	APPROVATO	SCALA	VISTE
DATA	13/01/2025		1:2	
FIRMA	Marco Luisi	Pietro Dalla Corte		

DALLA CORTE

DALLA CORTE S.R.L.
ESPRESSO COFFEE SYSTEMS
Via Zambeletti, 10 | 20021 Baranzate (MI) - Italy

CODICE DALLA CORTE: 1-MC-ZEROPL-3-X-400

FOGLIO: 1

DESCRIZIONE: ZERO PLUS 3GR

MATERIALE:
SPESSORE: mm
MASSA Tot: 108,785 kg
TRATTAMENTO: -
-

ZONA: -
TEMPERATURA: n/a
ALIMENTO: n/a
TEMPO: n/a
SUPERFICIE: n/a

NOTE TECNICHE:
- PEZZO ESENTE DA BAVE E SPIGOLI VIVI
- SMUSSI NON QUOTATI 0,5 x 45°
- TOLLERANZE GEN. ISO 2768-mK
- -
- -

SPECIFICHE DI IMBALLAGGIO:
- -
- -

CONFORMITA':
- -
- -
- -
- -
- -

A termini di legge, la società DALLA CORTE SRL si riserva la proprietà di questo disegno, con divieto di riprodurlo o renderlo noto a terzi o a ditte concorrenti, senza una propria autorizzazione scritta.

A2